Перв. примен.
ЛИМЦ.60148.05.000.000
Справ. №
Подп. и дата
Инв. № дубл.
Взам. инв. №
Подп. и дата
Инв. № подл.

ЛИМЦ.60148.19.000.004

Ra 12,5 (√)

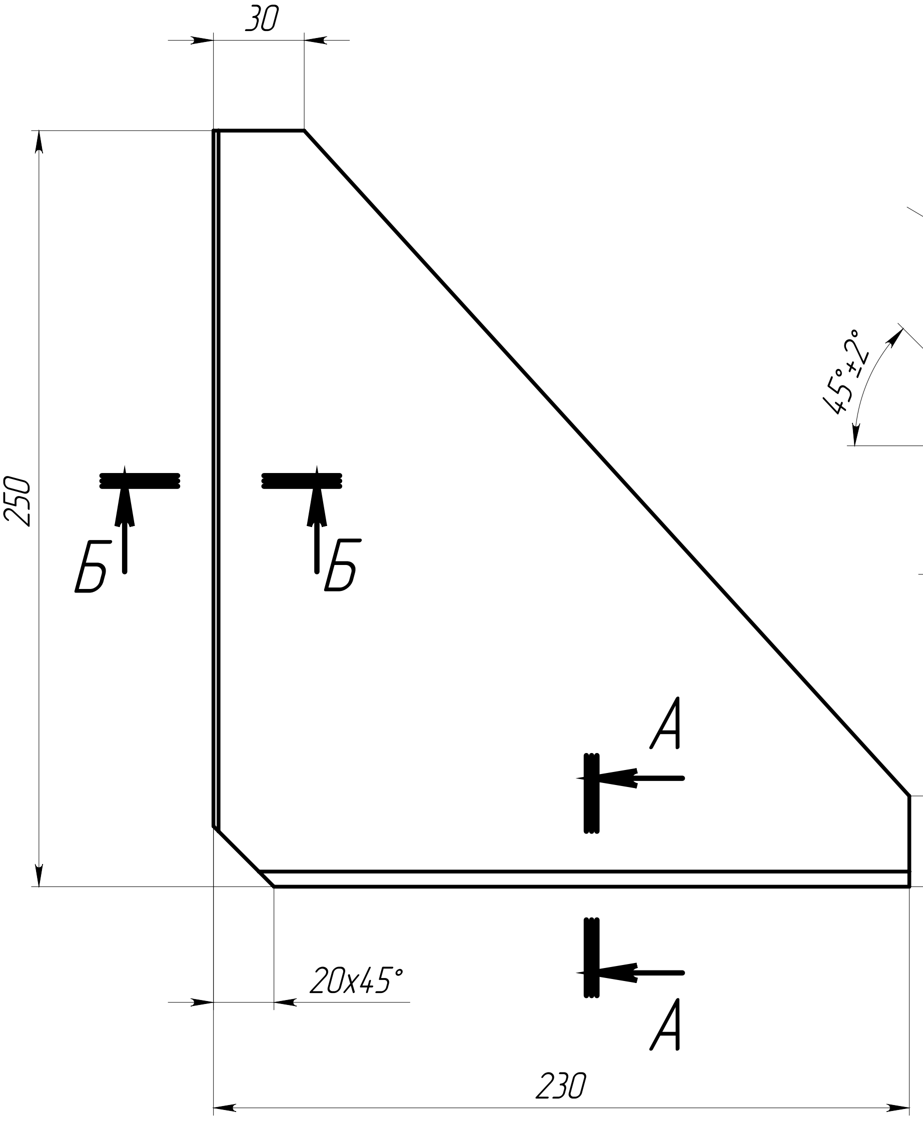

А–А (1:1)

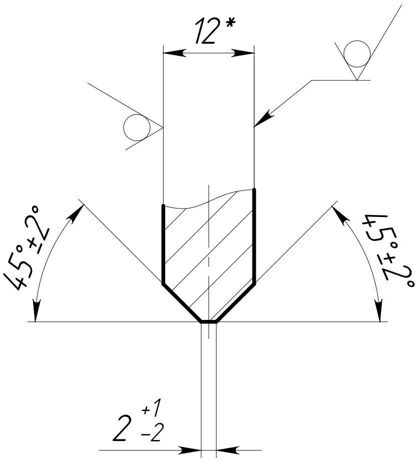

Б–Б (1:1)

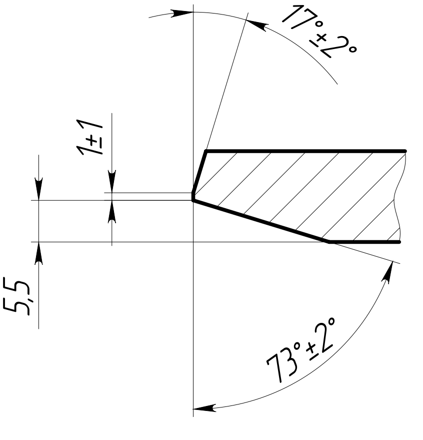

1. *ŭǪǲǇǰǯǺ ǯǵȉ ǻǹǺǪǬǸǴ.
2. ŭǫǡǲǯ ǮǸǹǽǻǴǲ ǹǸ ǺǗǚǜ 30893.2 - ǀK.
3. ŭǻǼǺǯǮ ǴǺǸǰǴǲ ǹǺǲǼǽǹǲǼǾ.
4. ǖǪǺǴǲǺǸǬǪǼǾ ǸǫǸǲǷǪǯǷǲǯ ǯǯǺǼǯǰǪ.

	Нов.	ЛИМЦ.60148.32ИИ		13.03.26
Изм.	Лист	№ докум.	Подп.	Дата
Разраб.		Быков		11.3.26
Пров.		Лаптев		
Т. контр.		Волков		
Н. контр.		Ванина		
Утв.		Соломатин		

ЛИМЦ.60148.19.000.004

Ребро

Лит.	Масса	Масштаб
	3.20	1:2.5

Лист | Листов 1

Лист $\frac{\text{Б–ПН–12 ГОСТ 19903–2015}}{\text{09Г2С ГОСТ 19281–2014}}$

АО "БТ"

Шифр: Копировал Формат А4